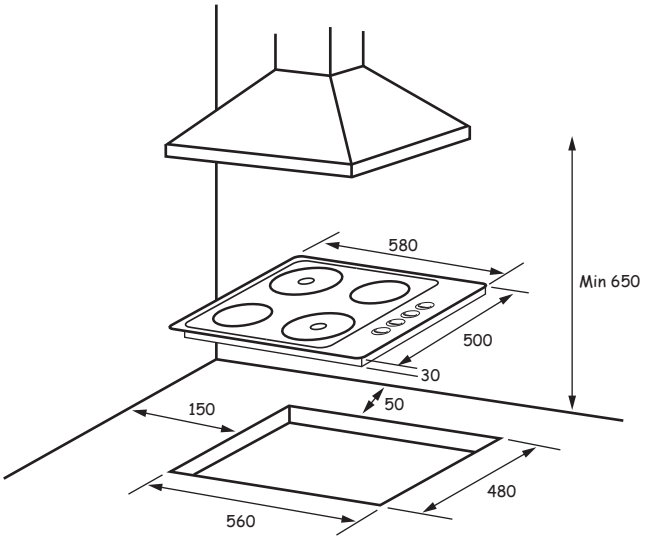
580
Min 650
500
30
50
150
480
560